b10

Elysse 43

FICHA DO PRODUTO

P-IMP-MKT-131 · 1223 IT

be bath
be a ten

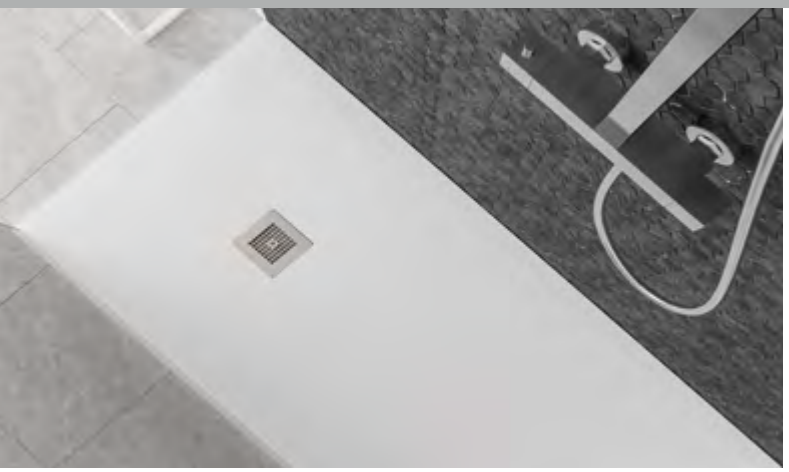

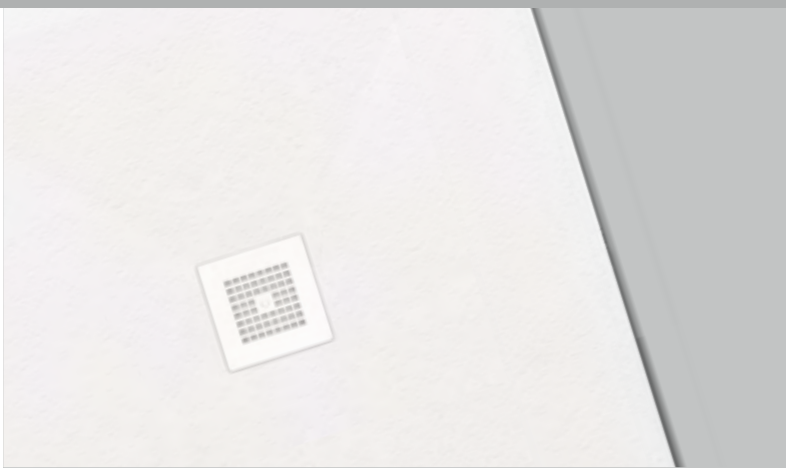

Elysse 43

Light+Skin 15 Kg/m²

Incluindo

- Base de duche extra plana
- Ralo standard Ø 90 mm (36 l/min)
- Grelha em aço inoxidável
- Manual de instalação
- Embalagem em cartão

Dimensões

- Larguras: 70 e 80 cm
- Comprimentos: 90 a 170 cm
- Espessura nominal: 3,5 cm

Tolerância sobre as dimensões ±5 mm.

Tamanhos disponíveis e pesos nominais aprox (em kg)

B \ A	70	80
90	16,50	-
100	17,50	19,60
120	19,40	21,50
140	21,20	23,30
160	25,10	27,30
170	26,20	28,30

Características do produto

- Resistente ao impacto
- Classe 1 anti-derrapante (UNE-41901)
- Anti-bacteriano, prevenindo a proliferação de germes
- Totalmente à prova de água
- Reparável

Ralo incluído

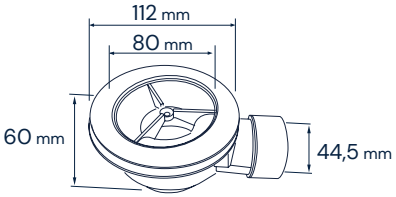

CE

Ralo
Ø 90 mm 36 l/min
(UNE-EN 274-2)

Texturas

Smooth

Acabamentos

Blanco Negro

Características de instalação

- Instalação no chão
- Vedação estanque com silicone não acético

Grelha

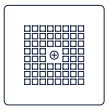

Opções de instalação

As encostas das tubangens de esgoto deben tener un declive minimo 2 %

Elysse 43 Light+Skin 15 Kg/m²

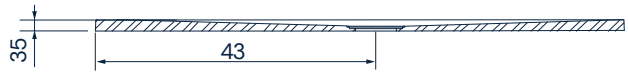

Dimensões em mm

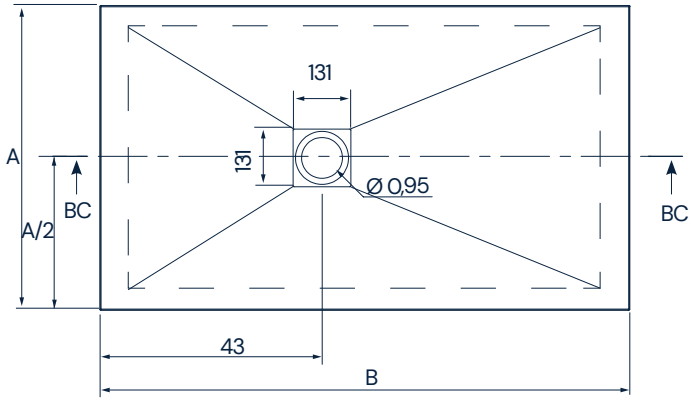

Descrição dos materiais

Light+Skin 15 Kg/m²

Light+Skin é um material exclusivo b10 que oferece uma resistência ao impacto 10 vezes superior à de materiais de resina convencionais com cargas minerais. É produzido a partir de ligas de resina e GelCoat combinadas com fibras altamente compactadas e compostos químicos.

Além da sua elevada resistência ao impacto, o produto é também muito leve, o que torna a sua instalação fácil e conveniente, uma vez que pode ser instalado por uma pessoa sem dificuldade. Além disso, ajuda a reduzir a pegada de carbono uma vez que é feita com resinas ecológicas e pode ser transportada em grandes volumes. Light+Skin pesa aproximadamente 15 Kg/m2.

Otras propiedades

Benefícios declarados:

Características essencial	Apresentações	Especificações técnicas harmonizadas
Limpeza	Classe 1	EN 14527:2016
Durabilidade	Classe 1	EN 14527:2016
Evacuação da água	Correcto	EN 14527:2016
Estabilidade no fundo	Correcto	EN 14527:2016 + A1:2019
Resistência aos produtos químicos e corantes	Correcto	EN 14527:2016 + A1:2019
Resistência às variações de temperatura	Correcto	EN 14527:2016
Resistência ao escorregamento	Classe 3	UNE 41901

Resistência aos produtos químicos:

Produto testado	Tempo de exposição	Degradação
Lixívia	24h	5
Salfuman	24h	5
Sr. Clean	24h	5
Viakal	24h	4
Vinagre	24h	4
Amoníaco	24h	5
KH-7	24h	5
Cillit Bang	24h	5
Acetona	1min	4
Isopropanol	5min	5
Esmalte de unhas	24h	4
Tintura para cabelo médio	1h	4
Tintura de cabelo escura	30min	5
Batom	24h	5
Água oxigenada	24h	5
Betadina	24h	5

Valorização	1	Degradação da superfície e/ou formaçao de bolhas
	2	Alteração significativa da luminosidade e/ou cor
	3	Mudança moderada de brilho e/ou cor
	4	Ligeira alteração de brilho ou cor, apenas visível a partir de determinados ângulos de inspecção
	5	Sem alterações visíveis

Os dados e características indicados não comprometem BAÑOS 10 S.L., que se reserva o direito de fazer quaisquer alterações que considere apropriadas, sem ser obrigado a dar aviso prévio ou substituir. Dados válidos excepto por erros ou omissões.

by baños 10

Ctra. Onda - Vila-real, Km. 12,6
12200 Onda (Castellón) Spain
+34 964 626 300

Serviço ao cliente **portugal@b10bath.com**
www.b10bath.com