b10

Evolution

FICHA DO PRODUTO

P-IMP-MKT-811 · 0124 PT

be **bath**
be a ten

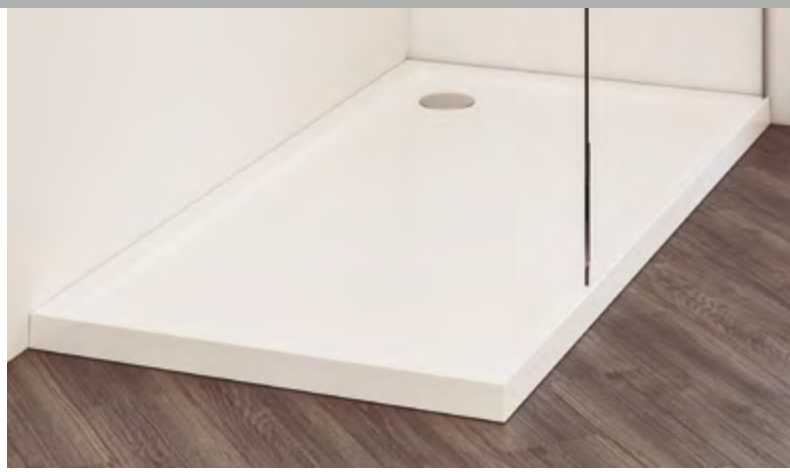

Evolution

Incluindo

- Base de duche extra plana
- Manual de instalação
- Embalagem em cartão

Tamanhos disponíveis e pesos nominais aprox (em kg)

B \ A	70	80	90
70		-	-
80	-	12	-
90	12	-	
100	12	14	-
120	13	15	17
140	17	17	19
150	18	-	-
160	18	19	22
170	19	-	-
180	19	-	-

Dimensões

Espessura nominal
5,5 cm

Tolerância sobre as dimensões ± 5 mm.

A, B 80 - 90 cm

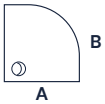

70 - 80 - 90 cm **A**
From 70 to 180 cm **B**

Características do produto

- Resistente aos raios UV
- Isolamento acústico
- Classe 1 anti-derrapante (UNE-41901)
- Anti-bacteriano, prevenindo a proliferação de germes
- Totalmente à prova de água

Textures

Acrylic

Ralo

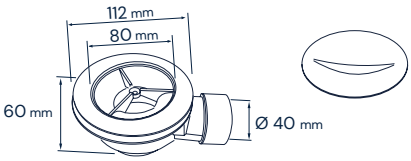

Ralo standard Ø 90 mm 36 l/min
+ Grelha

Personalização

Antidérapant
Classe 3

Opções de instalação

Características de instalação

- Instalação no chão
- Vedação estanque com silicone não acético

As encostas das tubangens de esgoto deben tener un declive minimo 2 %

Evolution Acrylic

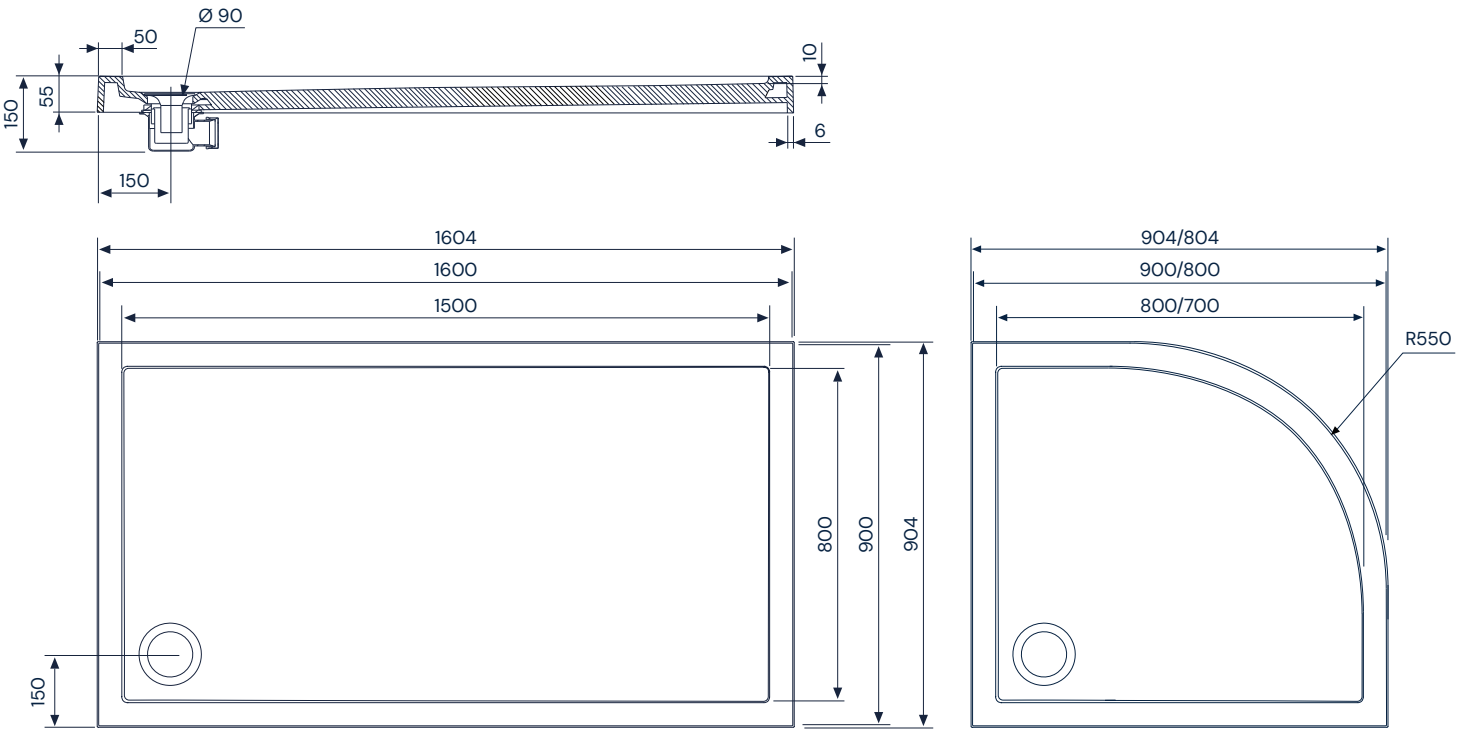

Dimensões em mm

Descrição dos materiais

Acrylic

O acrílico é um material que se destaca pela sua leveza e pelo seu elevado coeficiente de isolamento térmico e acústico. É uma variante de metacrilato resistente às intempéries, altamente flexível e leve, o que facilita muito o seu manuseamento e instalação em comparação com produtos feitos de outros materiais.

Também se destaca pela sua elevada resistência ao impacto, tem uma dureza semelhante à do alumínio e cumpre os requisitos da norma EN 263 para chapas acrílicas fundidas para bases de duche.

Os materiais acrílicos estão disponíveis em muitas resistências diferentes. Na b10, usamos Asterite® de Perspex International para o nosso acrílico, reforçado com estruturas internas e compactado com resinas e fibras especiais que o mantêm estável e livre de ruído e deformação.

Evolution Acrylic

Otras propiedades

Benefícios declarados:

Características essencial	Apresentações	Especificações técnicas harmonizadas
Limpeza	Classe 1	EN 14527:2016
Durabilidade	Classe 1	EN 14527:2016
Evacuação da água	Correcto	EN 14527:2016
Estabilidade no fundo	Correcto	EN 14527:2016 + A1:2019
Resistência aos produtos químicos e corantes	Correcto	EN 14527:2016 + A1:2019
Resistência às variações de temperatura	Correcto	EN 14527:2016
Resistência ao escorregamento	Classe 1	UNE 41901

Resistência aos produtos químicos:

Produto testado	Tempo de exposição	Degradação
Lixívia	24h	5
Salfuman	24h	5
Sr. Clean	24h	5
Viakal	24h	4
Vinagre	24h	4
Amoníaco	24h	5
KH-7	24h	5
Cillit Bang	24h	5
Acetona	1min	4
Isopropanol	5min	5
Esmalte de unhas	24h	4
Tintura para cabelo médio	1h	4
Tintura de cabelo escura	30min	5
Batom	24h	5
Água oxigenada	24h	5
Betadina	24h	5

Valorização	1	Degradação da superfície e/ou formaçao de bolhas
	2	Alteração significativa da luminosidade e/ou cor
	3	Mudança moderada de brilho e/ou cor
	4	Ligeira alteração de brilho ou cor, apenas visível a partir de determinados ângulos de inspecção
	5	Sem alterações visíveis

Os dados e características indicados não comprometem BAÑOS 10 S.L., que se reserva o direito de fazer quaisquer alterações que considere apropriadas, sem ser obrigado a dar aviso prévio ou substituir. Dados válidos excepto por erros ou omissões.

b10 by baños 10

Ctra. Onda - Vila-real, Km. 12,6
12200 Onda (Castellón) Spain
+34 964 626 300

Serviço ao cliente **portugal@b10bath.com**
www.b10bath.com