b10

Han

FICHA DO PRODUTO

P-IMP-MKT-613 · 0124 PT

be **bath**
be a ten

be bath
be a ten
by baños 10

Han

tesstone

Incluindo

- Base de duche extra plana
- Ralo linear ajustável
- Grelha em aço inoxidável
- Manual de instalação
- Embalagem em cartão

Dimensões

- Larguras: 70 e 80 cm
- Comprimentos 100 a 200 cm
- Espessura nominal 3 cm

Tolerância sobre as dimensões ±5 mm.

Textures

Concrete

Tamanhos disponíveis e pesos nominais aprox (em kg)

B \ A	70	80
100	30	35
110	33	37
120	37	42
130	39	45
140	43	49
150	45	52
160	49	56
170	52	59
180	55	63
190	58	66
200	62	70

Características do produto

- Completamente plana na parte de baixo
- Resistente ao impacto
- Classe 3 anti-derrapante (UNE-41901)
- Anti-bacteriano, prevenindo a proliferação de germes
- Totalmente à prova de água
- Reparável

Acabamentos

Blanco, Lino, Vanilla, Peach, Sand

Mokka, Argilla, Bali, Capri, Moon

Titan, Mink, Antracita, Negro

Personalização

Cortes especiais

Estrutura perimetral

Antiderrapante Classe 3

RAL

Ralo incluído

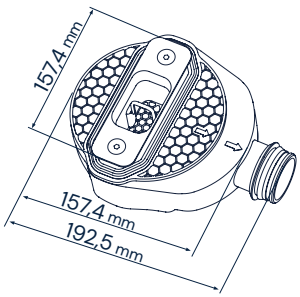

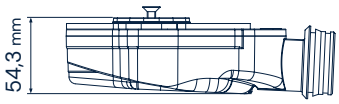

CE

Ralo linear ajustável **42 l/min** (UNE-EN 274-2)

Grelha (acabamento da cor da base de duche)

Han

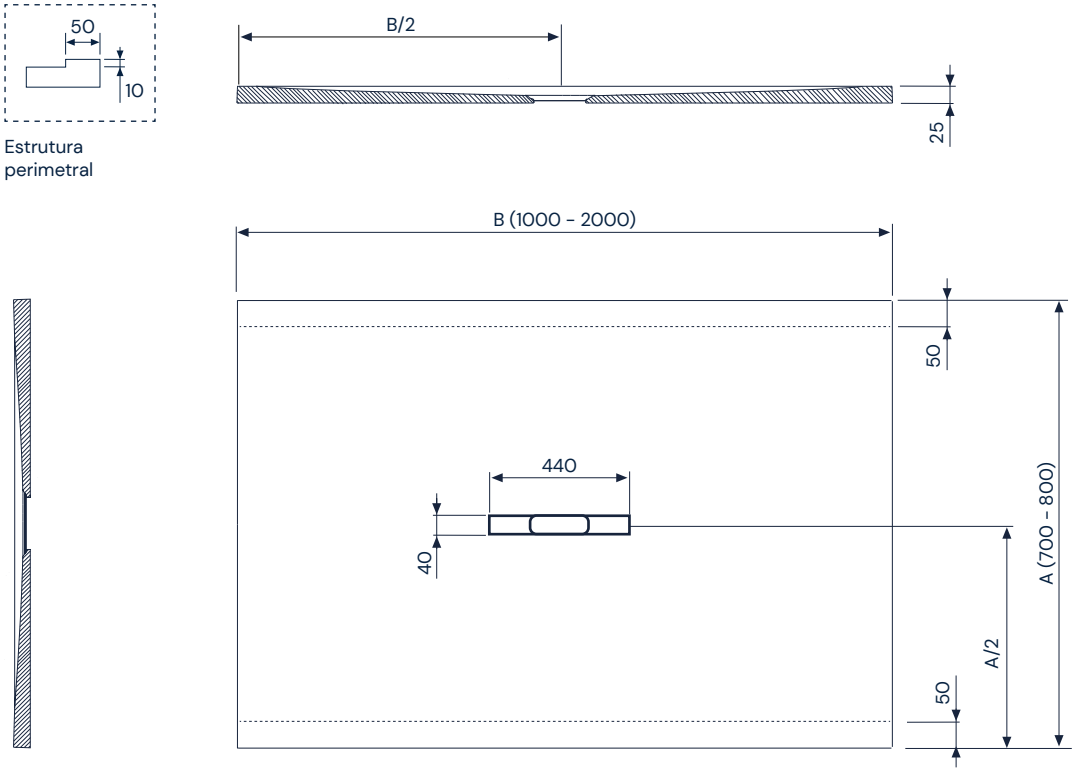

Dimensões em mm

Descrição dos materiais

Tesstone de b10 est un matériau durable et résistant, composé à partir de charges minérales naturelles et de recyclats de proximité compostés avec des résines PET (24% de recyclés). Les receveurs de douche b10 Tesstone bénéficient d'un double processus de protection et de finition à la surface avec gelcoat ISO NPG et PU, ce qui leur confère une plus grande imperméabilité, une inaltérabilité dans le temps, une résistance, une facilité d'entretien et une des finitions les plus mates et naturelles du marché.

Opções de instalação

Características de instalação

- Instalação encastrada, no chão ou elevada
- Adesivo recomendado tipo R-2-T (UNE-12004)
- Vedação estanque com silicone não acético

As encostas das tubangens de esgoto deben tener un declive minimo 2 %

Han

tesstone

Otras propiedades

Benefícios declarados:

Características essencial	Apresentações	Especificações técnicas harmonizadas
Limpeza	Classe 2	EN 14527:2016
Durabilidade	Classe 2	EN 14527:2016
Evacuação da água	Correcto	EN 14527:2016
Estabilidade no fundo	Correcto	EN 14527:2016 + A1:2019
Resistência aos produtos químicos e corantes	Correcto	EN 14527:2016 + A1:2019
Resistência às variações de temperatura	Correcto	EN 14527:2016
Resistência ao escorregamento	Classe 3	UNE 41901

Resistência aos produtos químicos:

Produto testado	Tempo de exposição	Degradação
Lixívia	24h	5
Salfuman	24h	5
Sr. Clean	24h	5
Viakal	24h	4
Vinagre	24h	4
Amoníaco	24h	5
KH-7	24h	5
Cillit Bang	24h	5
Acetona	1min	4
Isopropanol	5min	5
Esmalte de unhas	24h	4
Tintura para cabelo médio	1h	4
Tintura de cabelo escura	30min	5
Batom	24h	5
Água oxigenada	24h	5
Betadina	24h	5

Valorização	1	Degradação da superfície e/ou formaçao de bolhas
	2	Alteração significativa da luminosidade e/ou cor
	3	Mudança moderada de brilho e/ou cor
	4	Ligeira alteração de brilho ou cor, apenas visível a partir de determinados ângulos de inspecção
	5	Sem alterações visíveis

Os dados e características indicados não comprometem BAÑOS 10 S.L., que se reserva o direito de fazer quaisquer alterações que considere apropriadas, sem ser obrigado a dar aviso prévio ou substituir. Dados válidos excepto por erros ou omissões.

by baños 10

Ctra. Onda - Vila-real, Km. 12,6
12200 Onda (Castellón) Spain
+34 964 626 300

Serviço ao cliente **portugal@b10bath.com**
www.b10bath.com