b10

Natural

Life

FICHA DO PRODUTO

P-IMP-MKT-131 · 0124 PT

be **bath**
be a ten

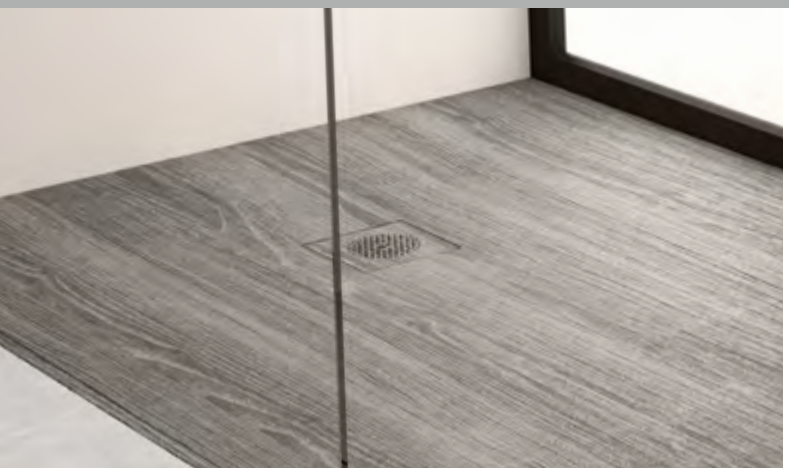

Natural tesstone

Dimensões

- Larguras: 70, 80, 90 e 100 cm
- Comprimentos 70 a 200 cm
- Espessura nominal 3 cm

Tolerância sobre as dimensões ±5 mm.

Textures

Life

Características do produto

- Completamente plana na parte de baixo
- Resistente ao impacto
- Classe 2 anti-derrapante (UNE-41901)
- Anti-bacteriano, prevenindo a proliferação de germes
- Totalmente à prova de água

Acabamentos

Roble

Nogal

Roble Gris

Wengué

Personalização

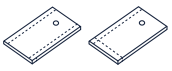

Cortes especiais

Antiderrapante Classe 3

Incluindo

- Base de duche extra plana
- Ralo Ø90 mm atornillado (42 l/min)
- Grelha em aço inoxidável
- Manual de instalação
- Embalagem em cartão

Tamanhos disponíveis e pesos nominais aprox (em kg)

B \ A	70	80	90	100
70		-	-	-
80	27	32	-	-
90	31	35	40	-
100	35	40	45	49
110	38	43	49	54
120	42	48	54	60
130	45	51	58	64
140	49	56	63	70
150	52	59	67	74
160	56	64	72	80
170	59	67	76	84
180	63	72	81	90
190	66	75	85	94
200	70	80	90	100

Ralo incluído

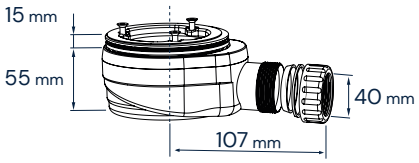

CE

Ralo **Ø90 mm** atornillado (UNE-EN 274-2)

Grelha

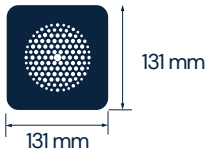

Natural tesstone

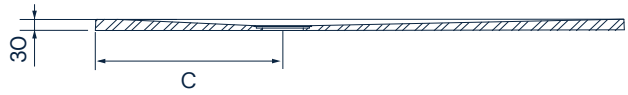

Comprimento = largura → c = comprimento / 2
Comprimento = largura → c = 430

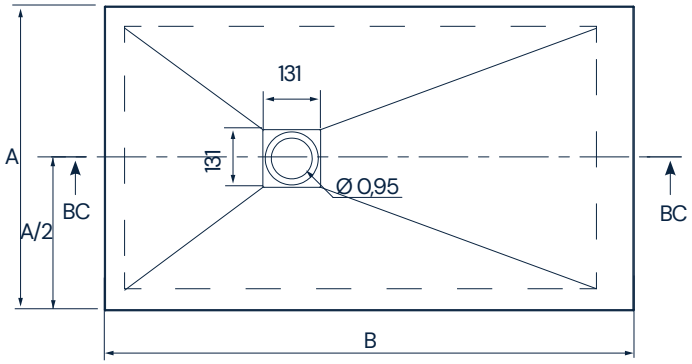

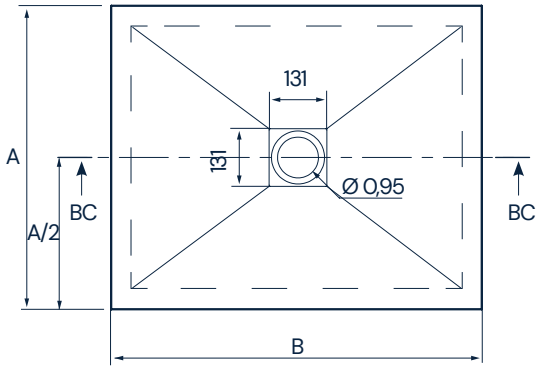

Dimensões em mm

Descrição dos materiais

tesstone

Tesstone de b10 est un matériau durable et résistant, composé à partir de charges minérales naturelles et de recyclats de proximité compostés avec des résines PET (24% de recyclés). Les receveurs de douche b10 Tesstone bénéficient d'un double processus de protection et de finition à la surface avec gelcoat ISO NPG et PU, ce qui leur confère une plus grande imperméabilité, une inaltérabilité dans le temps, une résistance, une facilité d'entretien et une des finitions les plus mates et naturelles du marché.

Opções de instalação

Características de instalação

- Instalação encastrada, no chão ou elevada
- Adesivo recomendado tipo R-2-T (UNE-12004)
- Vedação estanque com silicone não acético

As encostas das tubangens de esgoto deben tener un declive minimo 2 %

Natural tesstone

Otras propiedades

Benefícios declarados:

Características essencial	Apresentações	Especificações técnicas harmonizadas
Limpeza	Classe 2	EN 14527:2016
Durabilidade	Classe 2	EN 14527:2016
Evacuação da água	Correcto	EN 14527:2016
Estabilidade no fundo	Correcto	EN 14527:2016 + A1:2019
Resistência aos produtos químicos e corantes	Correcto	EN 14527:2016 + A1:2019
Resistência às variações de temperatura	Correcto	EN 14527:2016
Resistência ao escorregamento	Classe 2	UNE 41901

Resistência aos produtos químicos:

Produto testado	Tempo de exposição	Degradação
Lixívia	24h	5
Salfuman	24h	5
Sr. Clean	24h	5
Viakal	24h	4
Vinagre	24h	4
Amoníaco	24h	5
KH-7	24h	5
Cillit Bang	24h	5
Acetona	1min	4
Isopropanol	5min	5
Esmalte de unhas	24h	4
Tintura para cabelo médio	1h	4
Tintura de cabelo escura	30min	5
Batom	24h	5
Água oxigenada	24h	5
Betadina	24h	5

Valorização	1	Degradação da superfície e/ou formaçao de bolhas
	2	Alteração significativa da luminosidade e/ou cor
	3	Mudança moderada de brilho e/ou cor
	4	Ligeira alteração de brilho ou cor, apenas visível a partir de determinados ângulos de inspecção
	5	Sem alterações visíveis

Os dados e características indicados não comprometem BAÑOS 10 S.L., que se reserva o direito de fazer quaisquer alterações que considere apropriadas, sem ser obrigado a dar aviso prévio ou substituir. Dados válidos excepto por erros ou omissões.

b10 by baños 10

Ctra. Onda - Vila-real, Km. 12,6
12200 Onda (Castellón) Spain
+34 964 626 300

Serviço ao cliente **portugal@b10bath.com**
www.b10bath.com