b10

Veryk

FICHA DO PRODUTO

P-IMP-MKT-112 · 0124 PT

be **bath**
be a ten

be bath
be a ten
by baños 10

Veryk

tesstone

Dimensões

- Larguras: 70, 80, 90 e 100 cm
- Comprimentos 100 a 200 cm
- Espessura nominal 3 cm

Tolerância sobre as dimensões ±5 mm.

Textures

Smooth

Stone

Características do produto

- Completamente plana na parte de baixo
- Resistente ao impacto
- Classe 2 anti-derrapante (UNE-41901)
- Anti-bacteriano, prevenindo a proliferação de germes
- Totalmente à prova de água
- Reparável

Acabamentos

Acabamentos metálicos opcionais (Smooth)

Incluindo

- Base de duche extra plana
- Ralo linear de alto fluxo 60 l/min
- Grelha em aço inoxidável
- Manual de instalação
- Embalagem em cartão

Tamanhos disponíveis e pesos nominais aprox (em kg)

B \ A	70	80	90	100
100	32	37	41	45
110	35	40	44	49
120	39	44	50	55
130	42	48	53	59
140	46	53	59	65
150	49	56	62	69
160	54	61	68	75
170	56	63	70	78
180	60	68	76	84
190	62	70	78	87
200	66	75	84	93

Ralo incluído

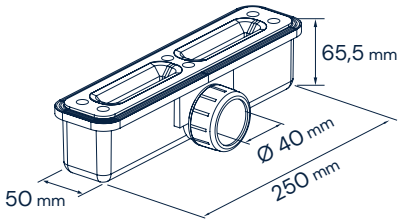

CE

Ralo linear de alto fluxo **60 l/min** (UNE-EN 274-2)

Grelha

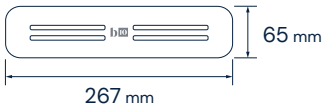

Personalização

Comprimento personalizado al cm

Cortes especiais

Antiderrapante Classe 3

RAL

Serviço ao cliente **portugal@b10bath.com**
www.b10bath.com

Veryk tesstone

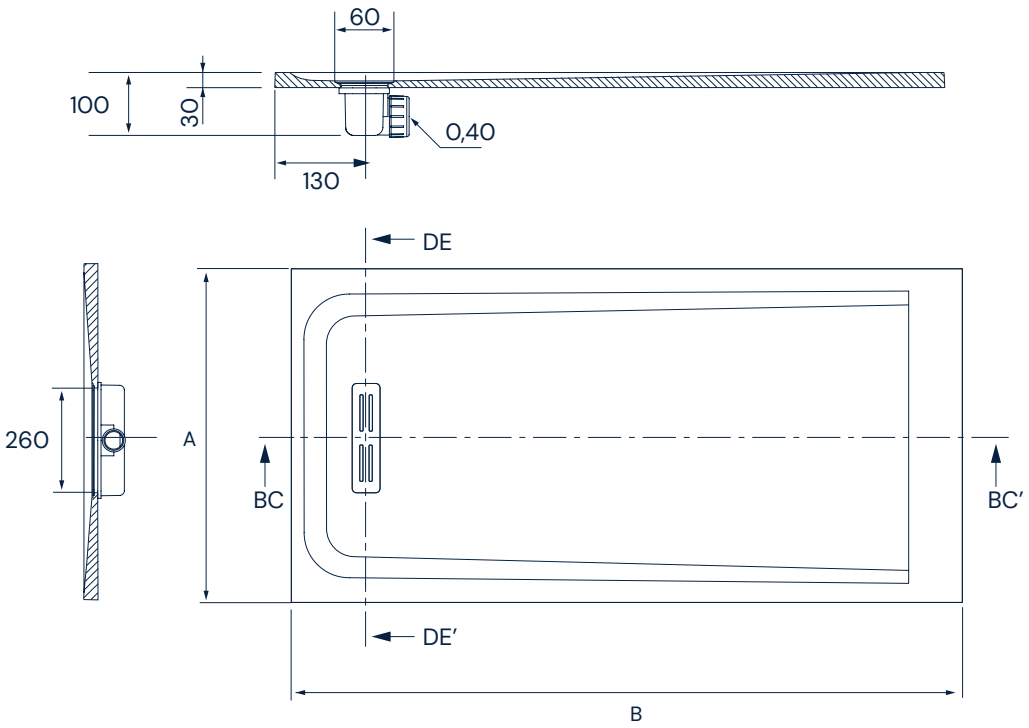

Dimensões em mm

Descrição dos materiais

tesstone

Tesstone de b10 est un matériau durable et résistant, composé à partir de charges minérales naturelles et de recyclats de proximité compostés avec des résines PET (24% de recyclés). Les receveurs de douche b10 Tesstone bénéficient d'un double processus de protection et de finition à la surface avec gelcoat ISO NPG et PU, ce qui leur confère une plus grande imperméabilité, une inaltérabilité dans le temps, une résistance, une facilité d'entretien et une des finitions les plus mates et naturelles du marché.

Opções de instalação

Características de instalação

- Instalação encastrada, no chão ou elevada
- Adesivo recomendado tipo R-2-T (UNE-12004)
- Vedação estanque com silicone não acético

As encostas das tubangens de esgoto deben tener un declive minimo 2 %

Veryk tesstone

Otras propiedades

Benefícios declarados:

Características essencial	Apresentações	Especificações técnicas harmonizadas
Limpeza	Classe 2	EN 14527:2016 + A1:2019
Durabilidade	Classe 2	EN 14527:2016 + A1:2019
Evacuação da água	Correcto	EN 14527:2016
Estabilidade no fundo	Correcto	EN 14527:2016 + A1:2019
Resistência aos produtos químicos e corantes	Correcto	EN 14527:2016 + A1:2019
Resistência às variações de temperatura	Correcto	EN 14527:2016
Resistência ao escorregamento	Classe 2	UNE 41901

Resistência aos produtos químicos:

Produto testado	Tempo de exposição	Degradação
Lixívia	24h	5
Salfuman	24h	5
Sr. Clean	24h	5
Viakal	24h	4
Vinagre	24h	4
Amoníaco	24h	5
KH-7	24h	5
Cillit Bang	24h	5
Acetona	1min	4
Isopropanol	5min	5
Esmalte de unhas	24h	4
Tintura para cabelo médio	1h	4
Tintura de cabelo escura	30min	5
Batom	24h	5
Água oxigenada	24h	5
Betadina	24h	5

Valorização	1	Degradação da superfície e/ou formaçao de bolhas
	2	Alteração significativa da luminosidade e/ou cor
	3	Mudança moderada de brilho e/ou cor
	4	Ligeira alteração de brilho ou cor, apenas visível a partir de determinados ângulos de inspecção
	5	Sem alterações visíveis

Os dados e características indicados não comprometem BAÑOS 10 S.L., que se reserva o direito de fazer quaisquer alterações que considere apropriadas, sem ser obrigado a dar aviso prévio ou substituir. Dados válidos excepto por erros ou omissões.

b10 by baños 10

Ctra. Onda - Vila-real, Km. 12,6
12200 Onda (Castellón) Spain
+34 964 626 300

Serviço ao cliente **portugal@b10bath.com**
www.b10bath.com